iER8-720-MI

设备面安装尺寸
Equipment mounting face dimension

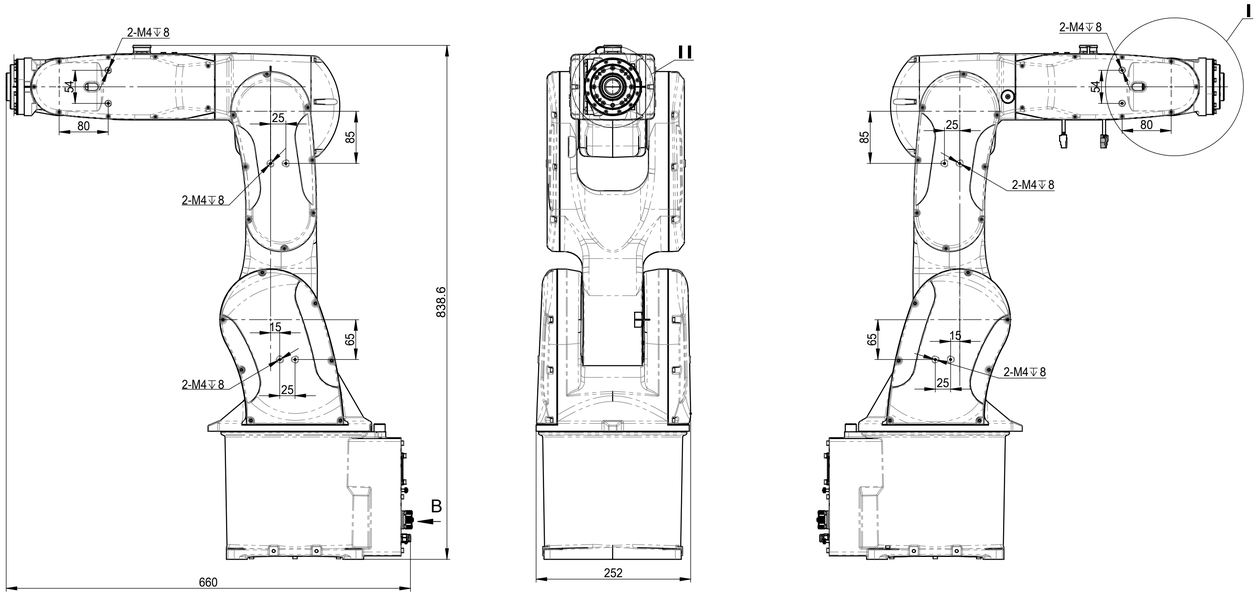

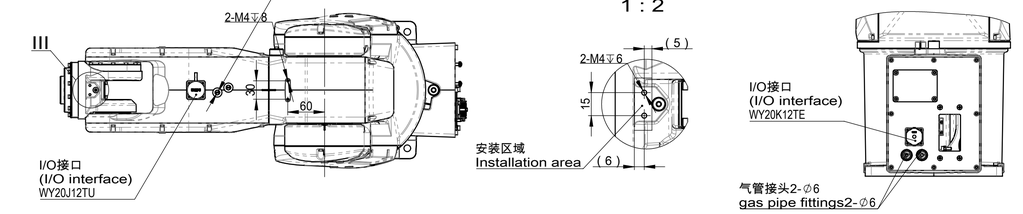

动作范围图
Motion Range

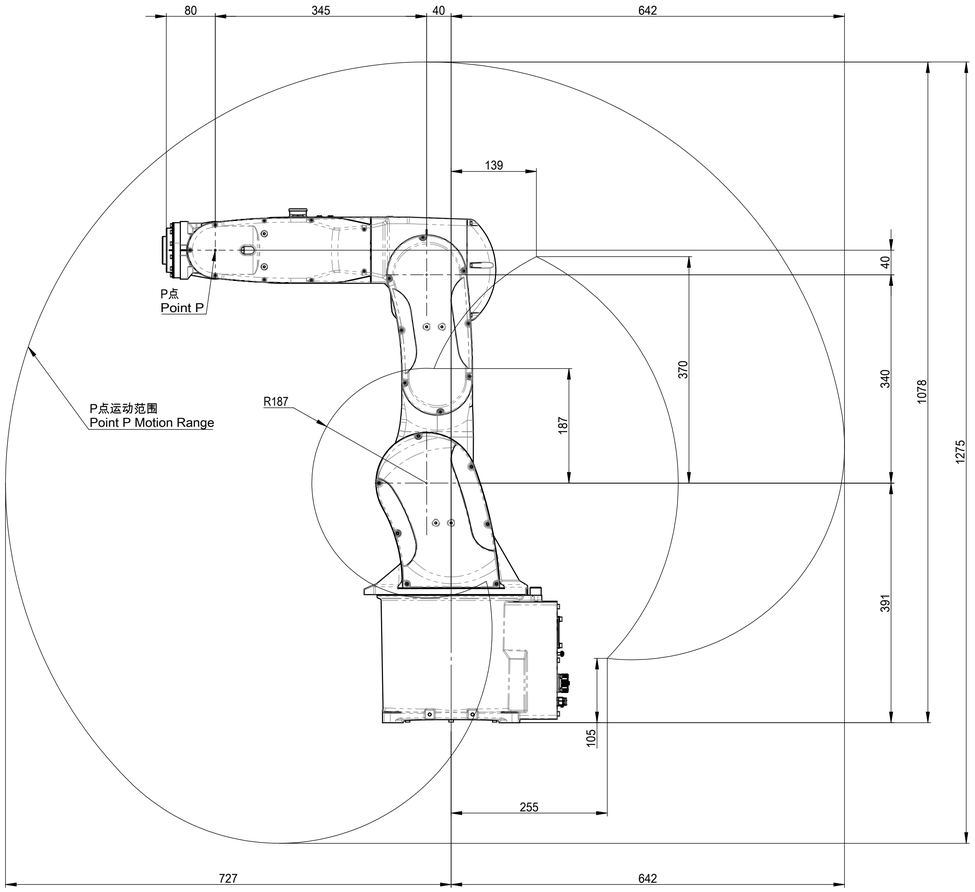

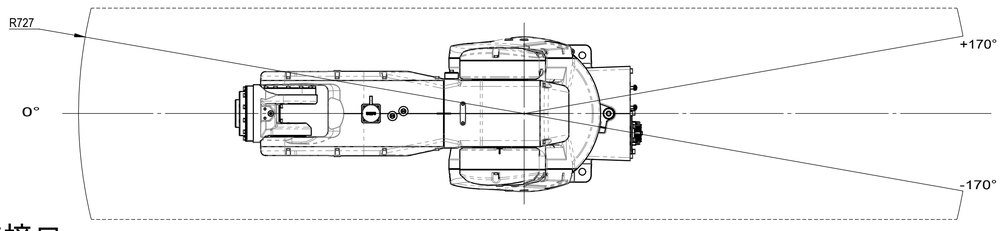

末端法兰安装接口
End flange mounting dimension

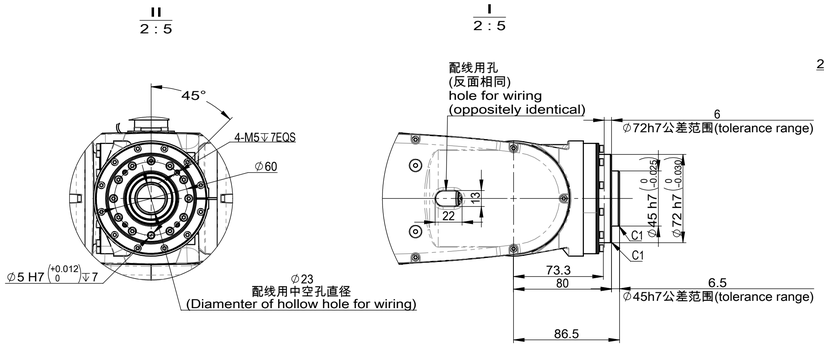

底座安装接口
Robot base mounting dimension

视图比例1:3
View Scale1:3

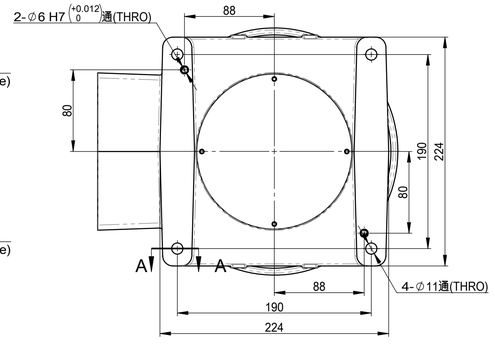

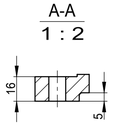

借用件登记

描图

校描

旧底图总号

签字

日期

图幅 SIZE	比例 SCALE	南京埃斯顿 机器人工程有限公司 ESTUN Robotics Co.,Ltd
A1	1:5	运动空间包络图 Motion space envelop diagram
共 1 页 第 1 页 SHEET 1 OF 1		iER8-720-MI